Datablad

Varenummer: 2029350200RL2SCR
Beskrivelse: E+G Lineære aktuatorer - GN 293-50-200-RL2-SCR

Mål

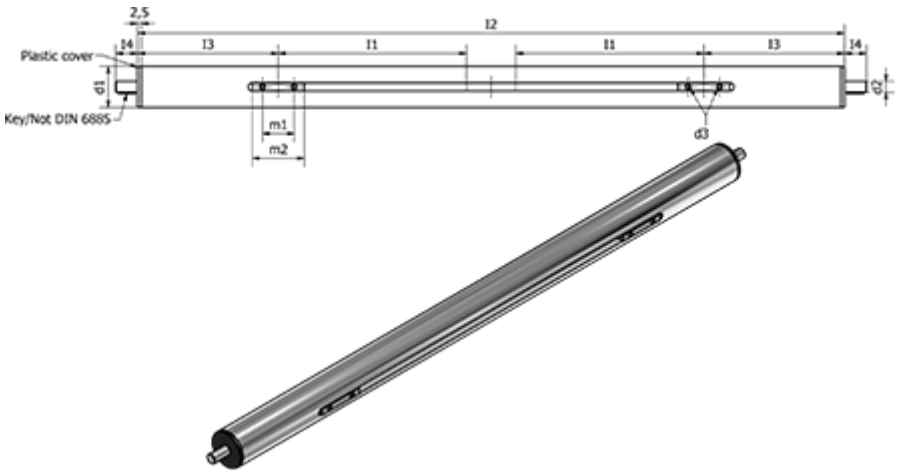

Aksel gevind	= TR20x4	m1	= 42
d1	= 50	m2	= 54
d2 f7	= 12	Max. vandring	= 748
d3	= M6	Not DIN 6885	= A4x4x12
l1	= 200		
l2	= 2xl1+309		
l3	= 120		
l4	= 18		

Dokumenter, målskitser og brochurer af enhver slags kan indeholde fejl for hvilke Brd. Klee A/S ikke hæfter.